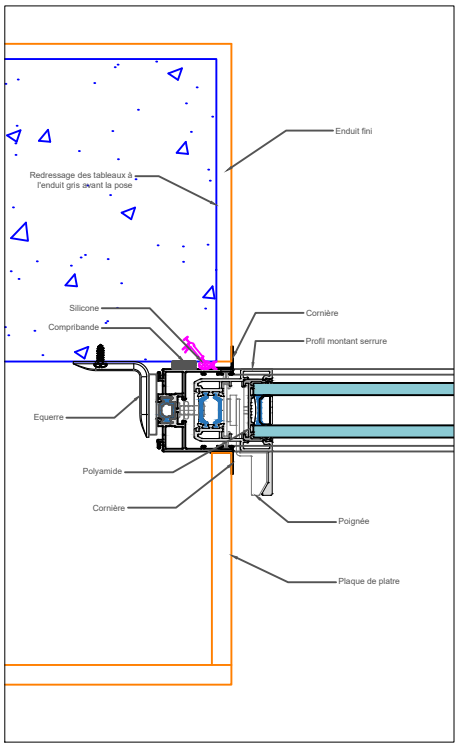
Enduit fini
Redressage des tableaux à l'enduit gris avant la pose
Silicone
Compribande
Cornière
Profil montant serrure
Equerre
Polyamide
Cornière
Poignée
Plaque de platre

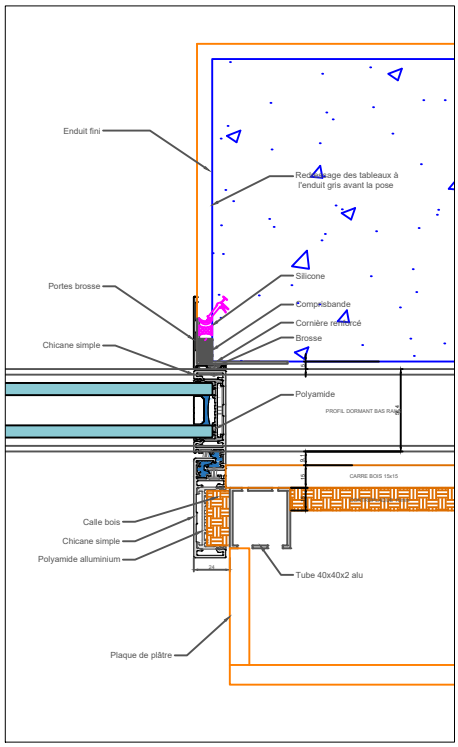
Enduit fini
Redressage des tableaux à l'enduit gris avant la pose
Portes brosse
Silicone
Compribande
Cornière renforcé
Brosse
Chicane simple
Polyamide
PROFIL DORMANT BAS RAIL
CARRE BOIS 15x15
Calle bois
Chicane simple
Polyamide alluminium
Tube 40x40x2 alu
Plaque de plâtre

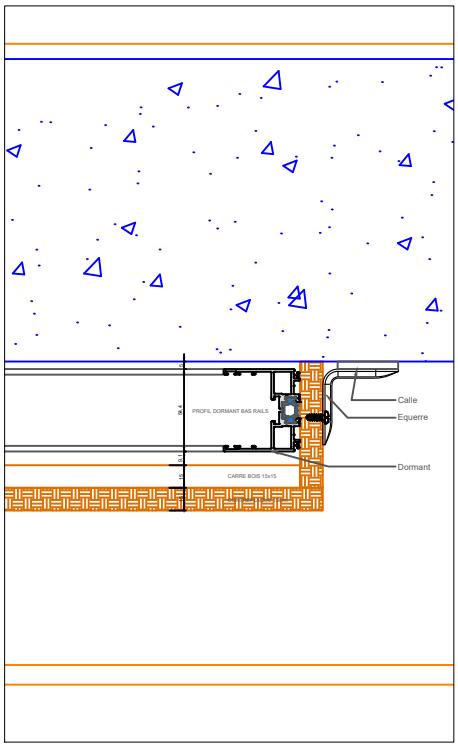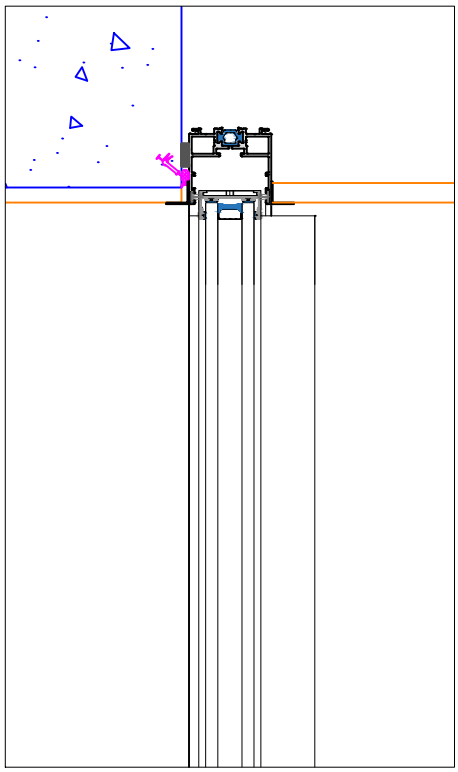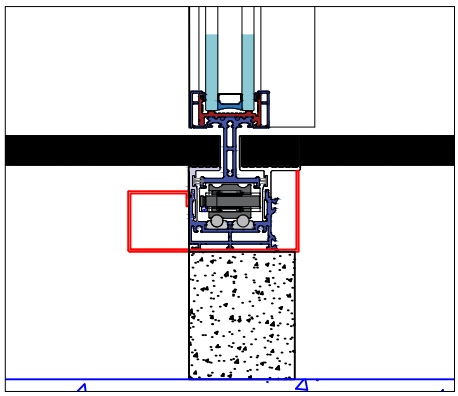
PROFIL DORMANT BAS RAIL2
CARRE BOIS 15x15
Calle
Equerre
Dormant